PRC 12GS1

Einbau-Kühlschrank mit Gefrierfach (Nische 122)

A+

LED-Licht

40 dB Sehr leise

TOP 4
- Schlepptürmontage
- 1 Obst- und Gemüseschublade
- Abtauautomatik im Kühlteil
- LED-Licht – bessere Ausleuchtung bei weniger Verbrauch

Weiß

PRC 12GS1
EAN 80 03437 61261 9

Komfort
- Energieeffizienzklasse A+[1]

Kühlteil/Ausstattung bei Vollkühlraum
- LED-Licht – bessere Ausleuchtung bei weniger Verbrauch
- Abtauautomatik im Kühlteil
- 4 Ablagen aus Sicherheitsglas, davon 3 höhenverstellbar
- 1 Obst- und Gemüseschublade
- 4 Türfächer

Gefrierteil
- Lagerzeit bei Störungen: 12 Std.

Technische Daten
- Gesamtnutzinhalt: 184 Liter
- Kühlteil Nutzinhalt: 168 Liter
- Gefrierteil Nutzinhalt: 16 Liter
- Gefriervermögen: 2 kg/24 Std.
- Jährlicher Energieverbrauch: 205 kWh
- Schlepptürmontage
- Gesamtanschluss: 102 W
- Betriebsgeräusch 40 dB
- Türanschlag wechselbar
- Gerätemaße (HxBxT): 1225x540x545 mm

Zubehör
- 1 Eierleiste (6 Eier)
- 1 Eiswürfelbehälter
-

WPRO-Zubehör (optional)
- Wpro Kühlen Set COL015, EAN 8015250441130
- ACTIV'O Kühlschrankreiniger FRI TR0, EAN 8015250613940
- Eiswürfelschale ICM141, EAN 8015250491814
- Wpro Starter-Set Kühlen/Gefrieren KFD100, EAN 8015250603125

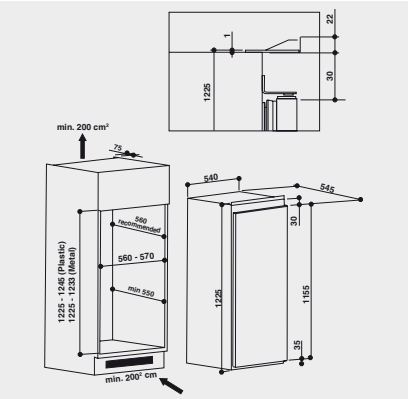

[1] Energieeffizienzklassen-Spektrum von A+++ bis D

Technische Daten entnehmen Sie bitte dem EU-Produktdatenblatt, oder fordern Sie diese unter https://docs.whirlpool.eu/?brand=PR an · Liefermöglichkeiten, Änderungen und Irrtümer vorbehalten · Nutzung/Veröffentlichung von Bildern/Texten, auch in anderen Medien, ganz oder teilweise, nur mit Genehmigung des Herausgebers · Stand 15.02.2021

privileg

Fürs Leben gemacht.