Autarkes Glaskeramikkochfeld / 60 cm

LAS6001F

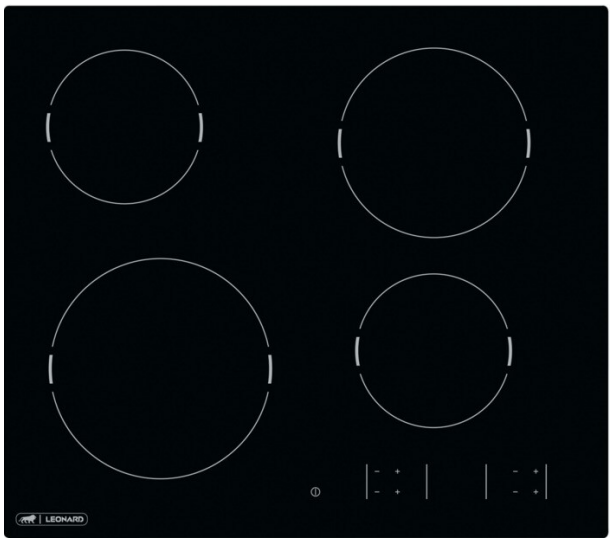

-

Produktvorteile & Ausstattung

- Autark-Kochfeld mit oben liegenden Bedienelementen
- Schnellaufglühende Kochzonen
- Rahmenlos
- Aufliegender Einbau
- Ansteuerung über Touch Control-Berührungssensor
- Single-Control Kochzonen-Ansteuerung
- Elektronische Anzeigen für alle 4 Kochzonen
- Restwärmeanzeige für 4 Kochzonen
- Kindersicherung
- Leistungsabhängige Abschaltautomatik
- Glasfarbe Schwarz

Autarkes Glaskeramikkochfeld / 60 cm

LAS6001F

Technische Daten
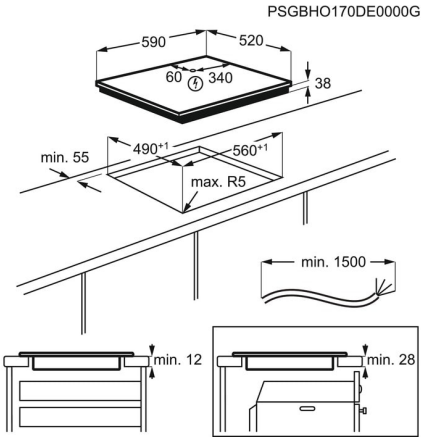
Installation	Autarkes Kochfeld
PNC	949 492 374
EAN-Nummer	7332543708673
Einbauhöhe (mm)	38
Gerätebreite (mm)	590
Gerätetiefe (mm)	520
Ausschnittmaß Breite (mm)	560
Ausschnittmaß Tiefe (mm)	490
Farbe	Schwarz
Art des Kochfeldes	Strahlungsbeheizte Kochzonen
Kabellänge (m)	1.5
Anschlusswert (Watt)	6500
Kochzone vorne links, Leistung und Durchmesser	2,3 kW / 21 cm
Kochzone hinten links, Leistung und Durchmesser	1,2 kW / 14,5 cm
Kochzone vorne rechts, Leistung und Durchmesser	1,2 kW / 14,5 cm
Kochzone hinten rechts, Leistung und Durchmesser	1,8 kW / 18 cm
Volt	220-240V/400V2N